第28回小郡近郊争奪卓球大会
平成25年6月23日
小郡体育館

男子ダブルス
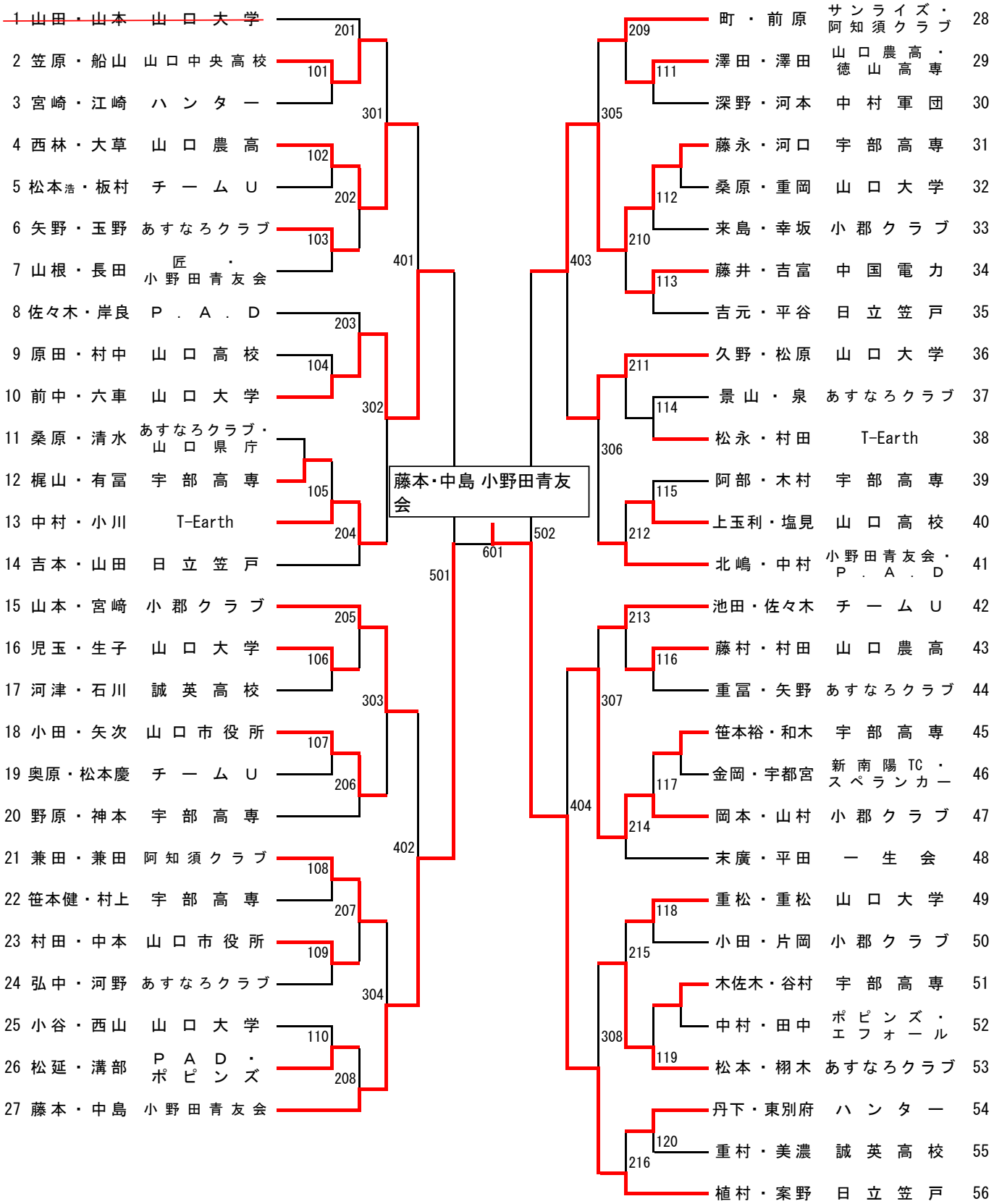
~~1~~	~~山田・山本~~	~~山口大学~~	
2	笠原・船山	山口中央高校	
3	宮崎・江崎	ハンター	
4	西林・大草	山口農高	
5	松本浩・板村	チームU	
6	矢野・玉野	あすなろクラブ	
7	山根・長田	匠・小野田青友会	
8	佐々木・岸良	P.A.D	
9	原田・村中	山口高校	
10	前中・六車	山口大学	
11	桑原・清水	あすなろクラブ・山口県庁	
12	梶山・有冨	宇部高専	
13	中村・小川	T-Earth	
14	吉本・山田	日立笠戸	
15	山本・宮崎	小郡クラブ	
16	児玉・生子	山口大学	
17	河津・石川	誠英高校	
18	小田・矢次	山口市役所	
19	奥原・松本慶	チームU	
20	野原・神本	宇部高専	
21	兼田・兼田	阿知須クラブ	
22	笹本健・村上	宇部高専	
23	村田・中本	山口市役所	
24	弘中・河野	あすなろクラブ	
25	小谷・西山	山口大学	
26	松延・溝部	PAD・ポピンズ	
27	藤本・中島	小野田青友会	
28	町・前原	サンライズ・阿知須クラブ	
29	澤田・澤田	山口農高・徳山高専	
30	深野・河本	中村軍団	
31	藤永・河口	宇部高専	
32	桑原・重岡	山口大学	
33	来島・幸坂	小郡クラブ	
34	藤井・吉富	中国電力	
35	吉元・平谷	日立笠戸	
36	久野・松原	山口大学	
37	景山・泉	あすなろクラブ	
38	松永・村田	T-Earth	
39	阿部・木村	宇部高専	
40	上玉利・塩見	山口高校	
41	北嶋・中村	小野田青友会・P.A.D	
42	池田・佐々木	チームU	
43	藤村・村田	山口農高	
44	重冨・矢野	あすなろクラブ	
45	笹本裕・和木	宇部高専	
46	金岡・宇都宮	新南陽TC・スペランカー	
47	岡本・山村	小郡クラブ	
48	末廣・平田	一生会	
49	重松・重松	山口大学	
50	小田・片岡	小郡クラブ	
51	木佐木・谷村	宇部高専	
52	中村・田中	ポピンズ・エフォール	
53	松本・栩木	あすなろクラブ	
54	丹下・東別府	ハンター	
55	重村・美濃	誠英高校	
56	植村・案野	日立笠戸