第２８回小郡近郊争奪卓球大会
平成25年6月23日
山口市小郡体育館
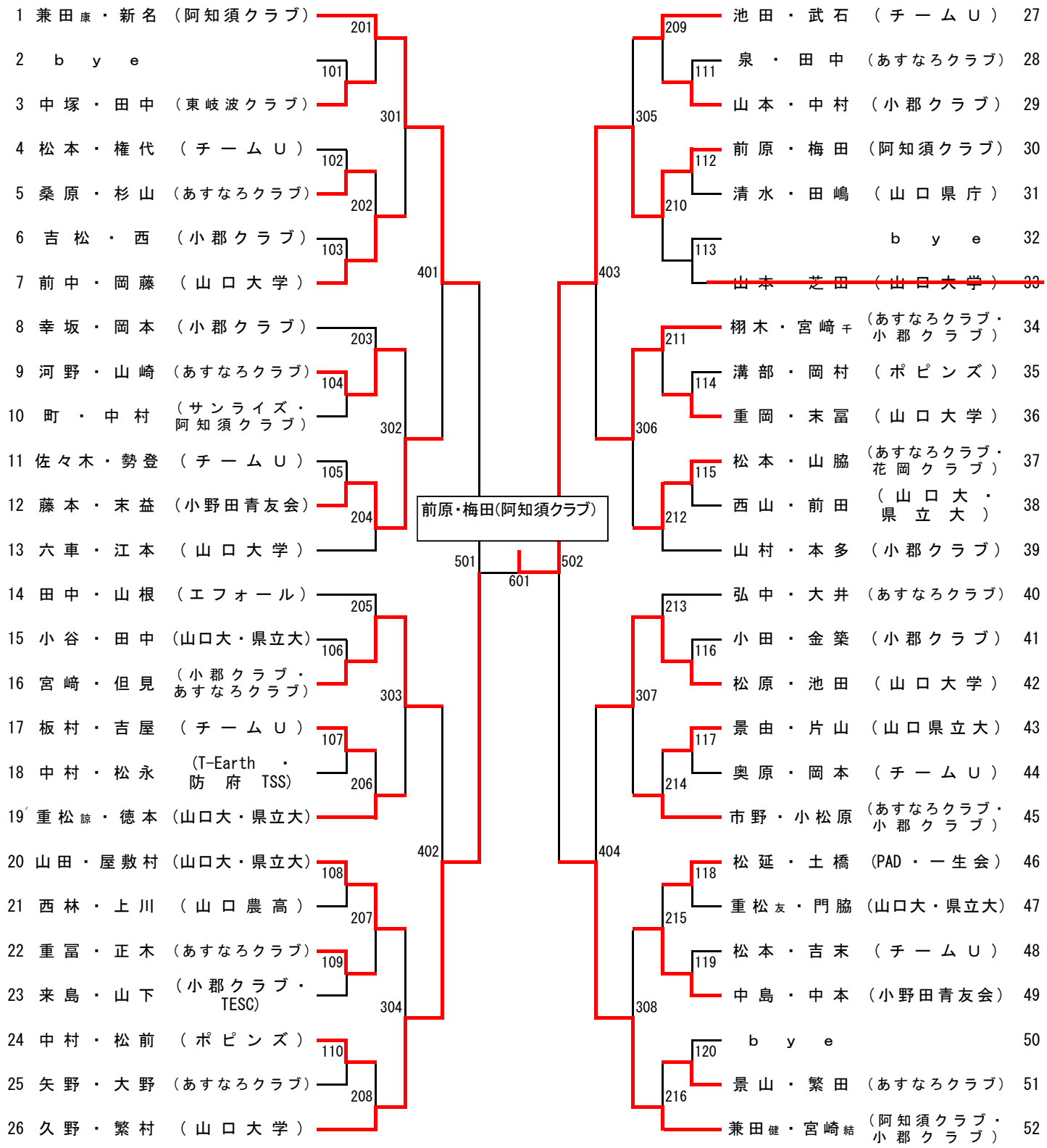
混合ダブルス