平成25年度小郡卓球大会
平成26年2月9日
小郡体育館
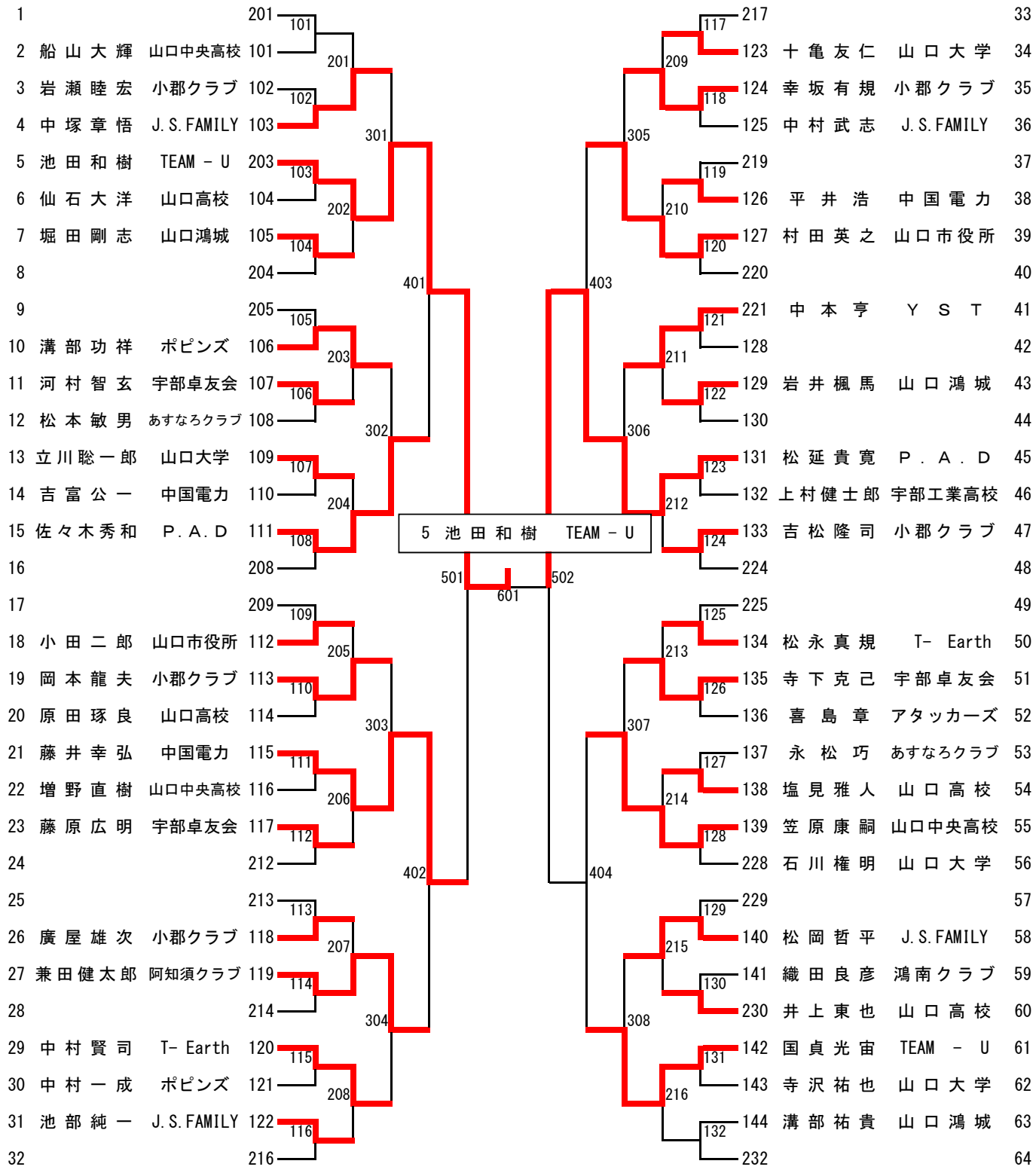
男子シングルスB級