小郡卓球大会（中学生の部）
平成25年8月24日
山口市小郡体育館
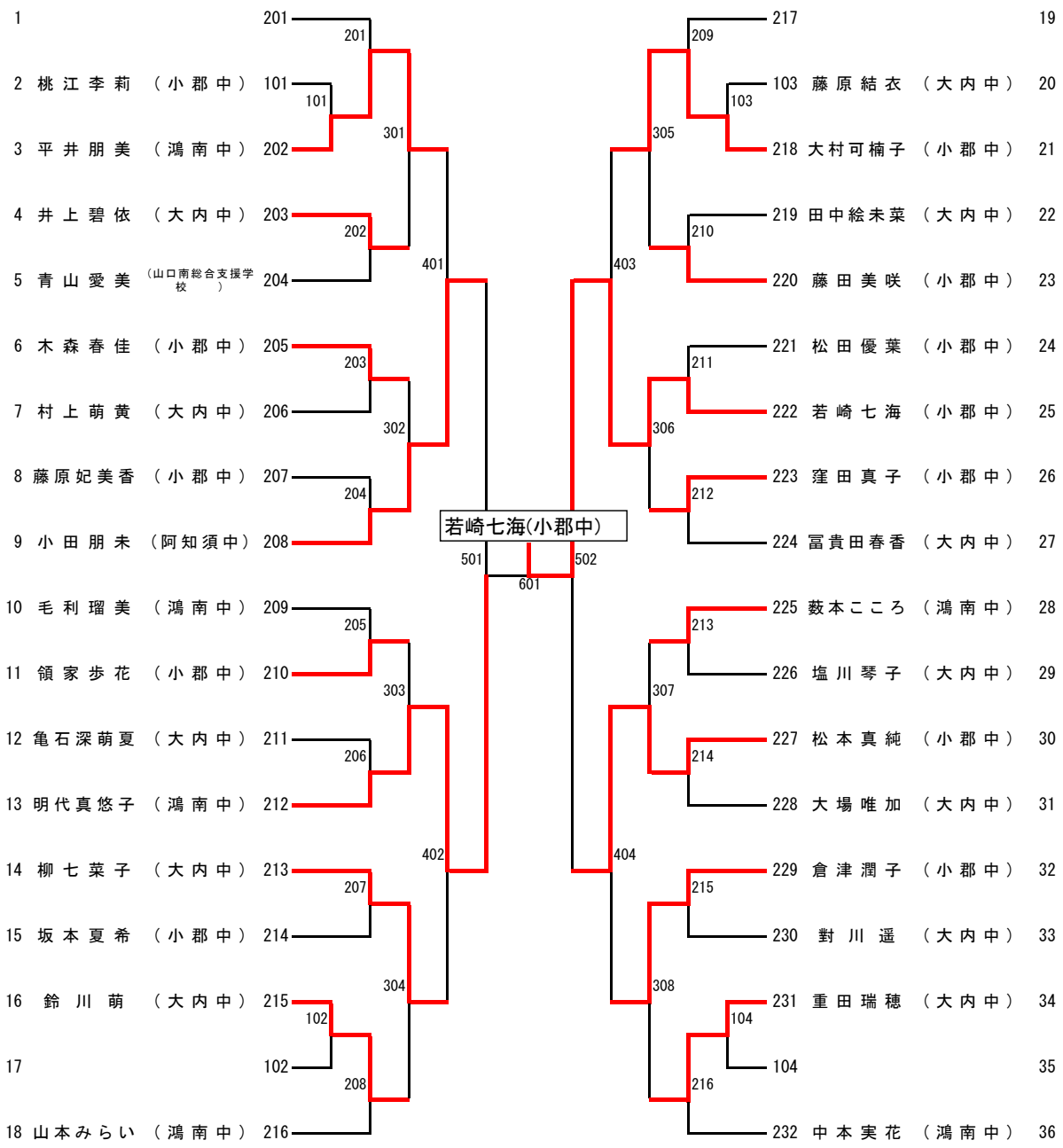
女子シングルスC級