平成23年度小郡卓球大会
平成24年2月12日
小郡体育館
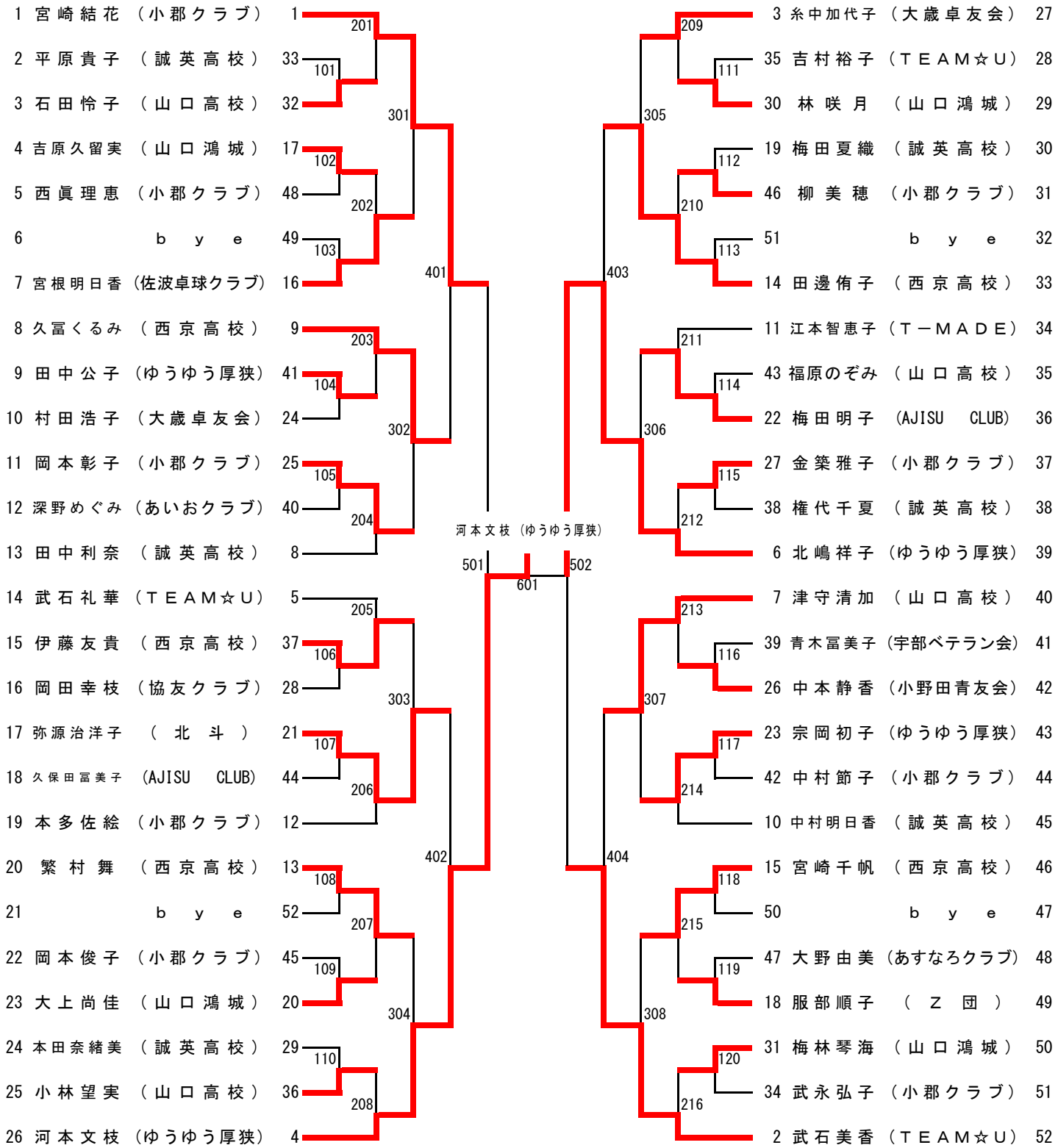
女子シングルス