令和５年度　第４６回小郡近郊バドミントン大会成績表

令和５年１２月３日（日）

山口市小郡体育館、小郡中学校体育館

順位		第１位	第２位	第３位	第３位
男子	Ｂ級複	濵田　輝政（トリガーポイント）	梶山　裕介（鬼’Ｄｒｉｖｅ）	原田　賢汰（すきゃみ）	片山　翔平（Only Clear’s）
		片岡　豊（トリガーポイント）	田村　将大（鬼’Ｄｒｉｖｅ）	村本　春樹（すきゃみ）	末村　翔平（Only Clear’s）
	Ｃ級複	岡本　功次（ロンパークラブ）	静間　祐麻（無所属）	小池　祥弘（ｏｒａｎｇｅ）	岡村　俊彦（新川クラブ）
		西間　聖治（ロンパークラブ）	坂本　三九（無所属）	森脇　涼（ｏｒａｎｇｅ）	山本　悟（羽輩会）
	Ｄ級複	國分　慎司（嘉川シャトルズ）	川崎　智貴（ｏｒａｎｇｅ）	土井　郁弥（ＧＢＫ）	上田　欣宜（嘉川シャトルズ）
		野村　哲志（嘉川シャトルズ）	福田　丈太郎（ｏｒａｎｇｅ）	細谷　耕心（ＧＢＫ）	奥田　将人（嘉川シャトルズ）
女子	Ｂ級複	竹中　ひなの（山口高校）	石田　向日葵（山口南ジュニア）	河野　美穂（新南陽レインボー）	松冨　あゆみ（山口南ジュニア）
		松村　佑海（山口高校）	江良　紗理奈（山口南ジュニア）	福原　妃南（東ソー）	上野　ひとみ（山口南ジュニア）
	Ｃ級複	長廣　咲結（Ｇｌａｎｚ）	古賀　優菜（Ｖ－ＴＥＣ）	小島　亜緒衣（ｏｒａｎｇｅ）	村田　さおり（宇部シャトルズ）
		安田　小夏（Ｇｌａｎｚ）	吉村　綾華（Ｖ－ＴＥＣ）	村本　真夏（ｏｒａｎｇｅ）	角　舞（宇部シャトルズ）
	Ｄ級複	山田　昌子（ＭＫバド）	伊川　咲奈（嘉川シャトルズ）		
		長井　和美（ＭＫバド）	杉山　莉埜碧（嘉川シャトルズ）		
混合	Ｂ級複	西嶋　大将（ハイクリアー）	片山　翔平（Only Clear’s）	黒見　暢介（ＬｉＮＫＳ）	三間地　慎也（ｏｒａｎｇｅ）
		山田　律子（ハイクリアー）	河村　音樹（Only Clear’s）	坂下　真己（ＬｉＮＫＳ）	土井山　満理奈（ｏｒａｎｇｅ）
	Ｃ級複	中谷　英嗣（上郷クラブ）	村田　浩久（向陽クラブ）	宮本　義隆（ＧＢＫ）	崎　二郎（ハイクリアー）
		濱崎　早苗（柳井田クラブ）	村田　さおり（宇部シャトルズ）	磯部　あいり（ＧＢＫ）	松谷　節子（ハイクリアー）
	Ｄ級複				

●男子B級予選リーグ●

男B Aブロック	中谷 ・ 山本	等々力 ・ 山本	野村 ・ 松原	原田 ・ 村本	山本 ・ 西元	勝 敗	順位
中谷 英嗣 山本 剛史 上郷クラブ		15－9 2 9－15 1 15－12			15－7 2 9－15 1 15－12	M 2 － 0 G 4 － 2 P 78 － 70	2
等々力 京志郎 山本 大稀 大蔵クラブ	9－15 1 15－9 2 12－15		15－10 2 15－4 0			M 1 － 1 G 3 － 2 P 66 － 53	3
野村 茂樹 松原 義典 LiNKS・orange		10－15 0 4－15 2		5－15 0 11－15 2		M 0 － 2 G 0 － 4 P 30 － 60	5
原田 賢汰 村本 春樹 すきやみ			15－5 2 15－11 0		15－6 2 15－13 0	M 2 － 0 G 4 － 0 P 60 － 35	1
山本 隆志 西元 陸 WING・鬼'Drive	7－15 1 15－9 2 12－15			6－15 0 13－15 2		M 0 － 2 G 1 － 4 P 53 － 69	4

男B Bブロック	瀬戸 ・ 今津	三間地 ・ 岩戸	河野 ・ 長廣	梶山 ・ 田村	勝 敗	順位
瀬戸 雄大 今津 賢太朗 M.W.L・防府クラブ		15－9 2 15－13 0		15－8 1 12－15 2 13－15	M 1 － 1 G 3 － 2 P 70 － 60	2
三間地 慎也 岩戸 達也 orange	9－15 0 13－15 2			12－15 1 15－10 2 15－17	M 0 － 2 G 1 － 4 P 64 － 72	3
河野 千雅 長廣 貴美子 クレッシェンド					棄権	
梶山 裕介 田村 将大 鬼'Drive	8－15 2 15－12 1 15－13	15－12 2 10－15 1 17－15			M 2 － 0 G 4 － 2 P 80 － 82	1

男B Cブロック	皃玉 ・ 西	片山 ・ 末村	國弘 ・ 田中	江良 ・ 松本	勝 敗	順位
皃玉 悟 西 太智 O.B.C		12－15 0 11－15 2		11－15 1 15－10 2 13－15	M 0 － 2 G 1 － 4 P 62 － 70	3
片山 翔平 末村 翔平 Only Clear's	15－12 2 15－11 0		15－12 2 15－9 0		M 2 － 0 G 4 － 0 P 60 － 44	1
國弘 浩士 田中 秀典 前田クラブ		12－15 0 9－15 2		14－16 1 16－14 2 12－15	M 0 － 2 G 1 － 4 P 63 － 75	4
江良 佑介 松本 拓也 小郡クラブ	15－11 2 10－15 1 15－13		16－14 2 14－16 1 15－12		M 2 － 0 G 4 － 2 P 85 － 81	2

男B Dブロック	古谷 ・ 勝原	北村 ・ 山本	作花 ・ 鈴茂	國貞 ・ 中川	勝 敗	順位
古谷 伊織 勝原 勇輝 V-TEC		15－6 2 15－9 0		16－14 2 15－9 0	M 2 － 0 G 4 － 0 P 61 － 38	1
北村 剛嗣 山本 純一 すきやみ	6－15 0 9－15 2			11－15 0 11－15 2	M 0 － 2 G 0 － 4 P 37 － 60	3
作花 優太 鈴茂 広基 Only Clear's					棄権	
國貞 祐利 中川 朋秋 AOF	14－16 0 9－15 2	15－11 2 15－11 0			M 1 － 1 G 2 － 2 P 53 － 53	2

男B Eブロック	長岡 ・ 若松屋	中山 ・ 黒見	濵田 ・ 片岡	谷 ・ 山本	勝 敗	順位
長岡 修 若松屋 総幸 WING		13－15 0 14－16 2		15－13 2 15－11 0	M 1 － 1 G 2 － 2 P 57 － 55	3
中山 翔平 黒見 暢介 LiNKS	15－13 2 16－14 0		7－15 1 17－15 2 4－15		M 1 － 1 G 3 － 2 P 59 － 72	2
濵田 輝政 片岡 豊 トリガーポイント		15－7 2 15－17 1 15－4		15－9 2 16－14 0	M 2 － 0 G 4 － 1 P 76 － 51	1
谷 誠治 山本 巧 小郡クラブ	13－15 0 11－15 2		0 9－15 0 14－16 2		M 0 － 2 G 0 － 4 P 47 － 61	4

◆男子B級決勝トーナメント◆

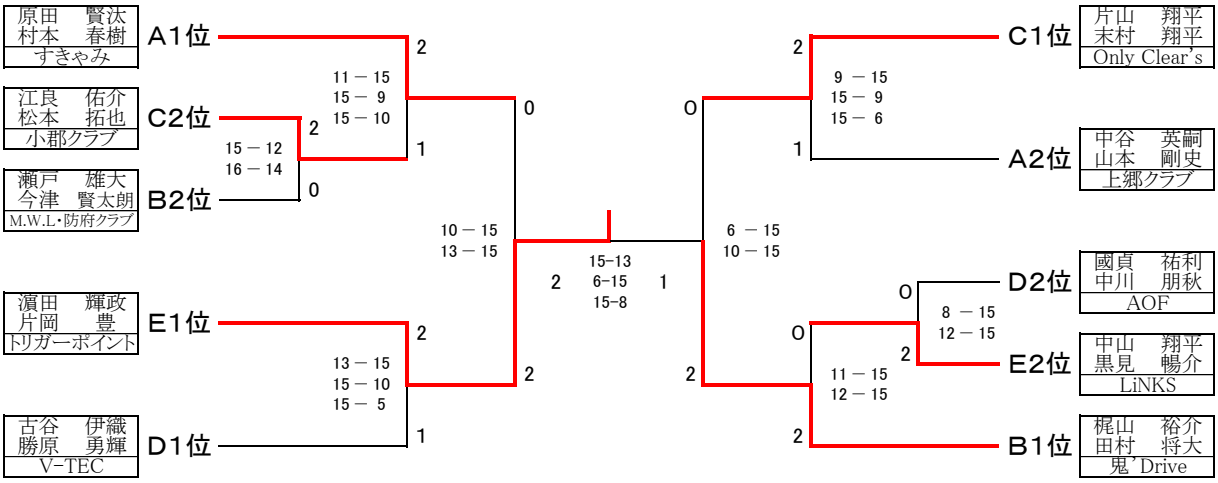

●男子C級予選リーグ●

男C Aブロック	伊藤・児玉	小山田・乗安	田中・齋藤	藤井・松田	小池・森脇	勝	敗	順位
伊藤 貴規 児玉 智明 小郡クラブ		15－6 2 15－3 0			10－15 0 14－16 2	M 1 G 2 P 54	－1 －2 －40	3
小山田 龍平 乗安 湊斗 鴻南中	6－15 0 3－15 2		3－15 0 2－15 2			M 0 G 0 P 14	－2 －4 －60	5
田中 三男 齋藤 宏昌 ハイクリアー		15－3 2 15－2 0		15－7 2 15－0 0		M 2 G 4 P 60	－0 －0 －12	1
藤井 忠雄 松田 稔 コミスポくすのき			7－15 0 0－15 2		11－15 0 5－15 2	M 0 G 0 P 23	－2 －4 －60	4
小池 祥弘 森脇 涼 orange	15－10 2 16－14 0			15－11 2 15－5 0		M 2 G 4 P 61	－0 －0 －40	2

男C Bブロック	片山・赤穴	静間・坂本	津田・磯崎	山田・山田	高村・頼澤	勝	敗	順位
片山 光昭 赤穴 治 出光興産・SKTナガミ		15－9 1 12－15 2 12－15			15－11 2 15－9 0	M 1 G 3 P 69	－1 －2 －59	3
静間 祐麻 坂本 三九 無所属	9－15 2 15－12 1 15－12		15－3 2 15－3 0			M 2 G 4 P 69	－0 －1 －45	2
津田 泰一 磯崎 楓 鴻南中		3－15 0 3－15 2		7－15 0 8－15 2		M 0 G 0 P 21	－2 －4 －60	5
山田 貴敏 山田 正義 小郡クラブ			15－7 2 15－8 0		15－10 2 15－9 0	M 2 G 4 P 60	－0 －0 －34	1
高村 仁也 頼澤 寿数 グッドバイビス	11－15 0 9－15 2			10－15 0 9－15 2		M 0 G 0 P 39	－2 －4 －60	4

男C Cブロック	宮本・林	行武・中	林・児玉	山内・林	佐々木・傍田	勝	敗	順位
宮本 義隆 林 和誠 GBK						棄権		
行武 律騎 中 凛斗 BADOBU			4－15 0 3－15 2		6－15 0 1－15 2	M 0 G 0 P 14	－2 －4 －60	4
林 大斗 児玉 陽彗 平川中学校・小郡クラブ		15－4 2 15－3 0		11－15 2 15－12 1 16－14		M 2 G 4 P 72	－0 －1 －48	1
山内 優 林 龍之介 P&C・ロンバークラブ			15－11 1 12－15 2 14－16		15－10 2 15－8 0	M 1 G 3 P 71	－1 －2 －60	2
佐々木 尚 傍田 浩之 小郡クラブ		15－6 2 15－1 0		10－15 0 8－15 2		M 1 G 2 P 48	－1 －2 －37	3

男C Dブロック	内山・大賀	岡村・山本	藤本・村田	三木・山本	山根・山根	勝	敗	順位
内山 颯人 大賀 遥真 鴻南中		3－15 0 5－15 2			10－15 0 6－15 2	M 0 G 0 P 24	－2 －4 －60	5
岡村 俊彦 山本 悟 新川クラブ・羽翼会	15－3 2 15－5 0		15－12 2 15－13 0			M 2 G 4 P 60	－0 －0 －33	1
藤本 周治 村田 浩久 向陽クラブ		12－15 0 13－15 2		15－17 2 15－9 1 15－13		M 1 G 2 P 70	－1 －3 －69	4
三木 浩一 山本 浩史 小郡クラブ			17－15 1 9－15 2 13－15		15－7 2 15－9 0	M 1 G 3 P 69	－1 －2 －61	2
山根 真弘 山根 武昂 WING	15－10 2 15－6 0			7－15 0 9－15 2		M 1 G 2 P 46	－1 －2 －46	3

男C Eブロック	岡本・西間	川原・岡村	羽迫・佐藤	和田・齋藤	大崎・元永	勝	敗	順位
岡本 功次 西間 聖治 ロンバークラブ		15－5 2 15－2 0			15－7 2 15－9 0	M 2 G 4 P 60	－0 －0 －23	2
川原 瑛太 岡村 瑠惺 鴻南中	5－15 0 2－15 2		2－15 0 2－15 2			M 0 G 0 P 11	－2 －4 －60	5
羽迫 幸博 佐藤 紀夫 アソシエイト		15－2 2 15－2 0		15－3 2 15－8 0		M 2 G 4 P 60	－0 －0 －15	1
和田 一馬 齋藤 悠 BADOBU			3－15 0 8－15 2		4－15 0 2－15 2	M 0 G 0 P 17	－2 －4 －60	4
大崎 充晴 元永 幸雄 小郡クラブ	7－15 0 9－15 2			15－4 2 15－2 0		M 1 G 2 P 46	－1 －2 －36	3

◆男子C級決勝トーナメント◆

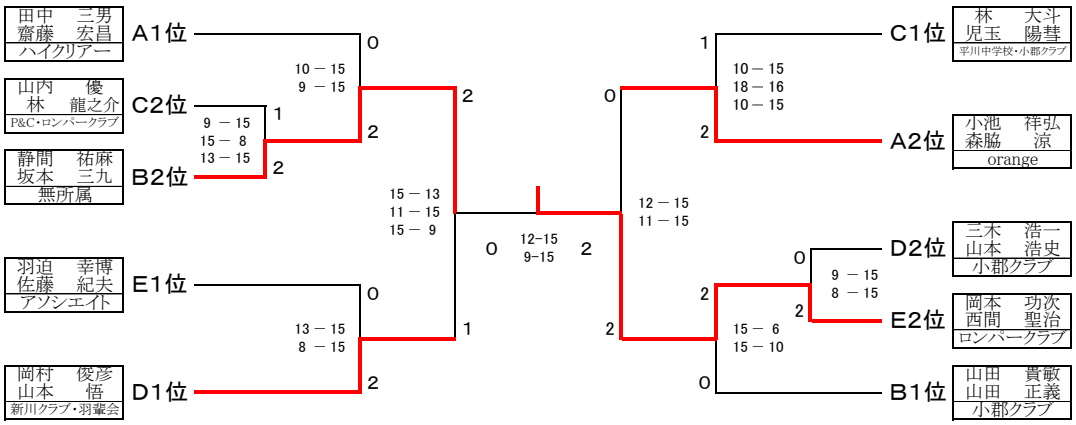

●男子D級予選リーグ●

男D Aブロック	上田・奥田	服部・柳井	士井・細谷	勝	敗	順位
上田 欣宜 奥田 将人 嘉川シャトルズ		15－9 2 15－11 0	13－15 1 16－14 2 9－15	M 1 G 3 P 68	1 2 64	2
服部 大輝 柳井 結斗 鴻南中	9－15 0 11－15 2		6－15 0 7－15 2	M 0 G 0 P 33	2 4 60	3
士井 郁弥 細谷 耕心 GBK	15－13 2 14－16 1 15－9	15－6 2 15－7 0		M 2 G 4 P 74	0 1 51	1

男D Bブロック	藤田・田中	國分・野村	川崎・福田	勝	敗	順位
藤田 和樹 田中 涼太 O.B.C		5－15 0 3－15 2	9－15 0 4－15 2	M 0 G 0 P 21	2 4 60	3
國分 慎司 野村 哲志 嘉川シャトルズ	15－5 2 15－3 0		15－12 1 14－16 2 6－15	M 1 G 3 P 65	1 2 51	2
川崎 智貴 福田 丈太郎 orange	15－9 2 15－4 0	12－15 2 16－14 1 15－6		M 2 G 4 P 73	0 1 48	1

◆男子D級決勝トーナメント◆

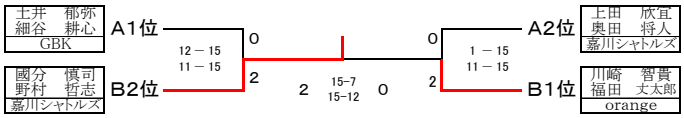

●女子B級予選リーグ●

女B Aブロック	玉見・河村	石田・江良	國貞・榎田	河野・福原	勝	敗	順位
玉見 祐美子 河村 音樹 LiNKS・UNIT You		12－15 0 9－15 2		11－15 0 10－15 2	M 0 G 0 P 42	2 4 60	3
石田 向日葵 江良 紗理奈 山口南ジュニア	15－12 2 15－9 0		15－8 2 15－10 0		M 2 G 4 P 60	0 0 39	1
國貞 亜紀子 榎田 史織 AOF		8－15 0 10－15 2		10－15 0 11－15 2	M 0 G 0 P 39	2 4 60	4
河野 美穂 福原 妃南 新南陽レインボー・東ソー	15－11 2 15－10 0		15－10 2 15－11 0		M 2 G 4 P 60	0 0 42	2

女B Bブロック	金城・沖	境谷・丸田	松冨・上野	竹中・松村	勝	敗	順位
金城 杏 沖 琉央 next UBE		12－15 0 13－15 2		9－15 0 4－15 2	M 0 G 0 P 38	2 4 60	4
境谷 柚香 丸田 彩果 大歳クラブ	15－12 2 15－13 0		7－15 0 6－15 2		M 1 G 2 P 43	1 2 55	3
松冨 あゆみ 上野 ひとみ 山口南ジュニア		15－7 2 15－6 0		7－15 0 14－16 2	M 1 G 2 P 51	1 2 44	2
竹中 ひなの 松村 佑海 山口高校	15－9 2 15－4 0		15－7 2 16－14 0		M 2 G 4 P 61	0 0 34	1

◆女子B級決勝トーナメント◆

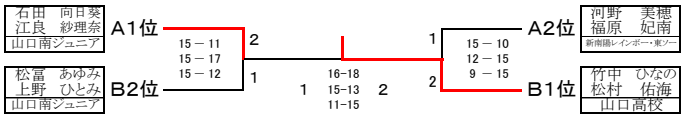

●女子C級予選リーグ●

女C Aブロック	花岡・大下	山本・児玉	小池・谷田	濱崎・岡崎	勝	敗	順位
花岡 美妃 大下 由依 油谷クラブ		15－13 2 15－3 0		15－11 2 15－4 0	M 2 G 4 P 60	0 0 31	2
山本 寿子 児玉 美和 小郡クラブ	13－15 0 3－15 2		4－15 0 3－15 2		M 0 G 0 P 23	2 4 60	4
小池 美穂 谷田 成美 orange		15－4 2 15－3 0		17－15 2 15－8 0	M 2 G 4 P 62	0 0 30	1
濱崎 早苗 岡崎 静 柳井田クラブ	11－15 0 4－15 2		15－17 0 8－15 2		M 0 G 0 P 38	2 4 62	3

女C Bブロック	小島・村本	磯部・丸岡	藤重・井上	奥田・松田	勝	敗	順位
小島 亜緒衣 村本 真夏 orange		15－11 2 15－12 0		15－12 2 15－11 0	M 2 G 4 P 60	0 0 46	1
磯部 あいり 丸岡 紗也 GBK	11－15 0 12－15 2		15－17 1 15－10 2 11－15		M 0 G 1 P 64	2 4 72	3
藤重 泰子 井上 奈津美 新川クラブ		17－15 2 10－15 1 15－11		18－20 2 15－6 1 15－6	M 2 G 4 P 90	0 2 73	2
奥田 正子 松田 和美 小郡クラブ	12－15 0 11－15 2		20－18 1 6－15 2 6－15		M 0 G 1 P 55	2 4 78	4

女C Cブロック	末岡・堀	長廣・安田	寺田・杉岡	古賀・吉村	勝	敗	順位
末岡 厚子 堀 葉子 コミスポくすのき		7－15 0 1－15 2		9－15 0 9－15 2	M 0 G 0 P 26	2 4 60	4
長廣 咲結 安田 小夏 Glanz	15－7 2 15－1 0		15－11 2 15－3 0		M 2 G 4 P 60	0 0 22	1
寺田 紀子 杉岡 千聖 トリガーポイント		11－15 0 3－15 2		9－15 0 7－15 2	M 0 G 0 P 30	2 4 60	3
古賀 優菜 吉村 綾華 V-TEC	15－9 2 15－9 0		15－9 2 15－7 0		M 2 G 4 P 60	0 0 34	2

女C Dブロック	村田・角	濵中・長迫	萩原・林	山根・馬來	勝	敗	順位
村田 さおり 角 舞 宇部シャトルズ		15－7 2 12－15 1 15－5		15－7 2 15－2 0	M 2 G 4 P 72	0 1 36	1
濵中 成実 長迫 ゆかり B.M.T	7－15 1 15－12 2 5－15		7－15 2 15－8 1 16－14		M 1 G 3 P 65	1 3 79	3
萩原 ゆり 林 佳奈 コミスポくすのき		15－7 1 8－15 2 14－16		15－11 2 15－10 0	M 1 G 3 P 67	1 2 59	2
山根 玲子 馬來 かよ子 向陽クラブ	7－15 0 2－15 2		11－15 0 10－15 2		M 0 G 0 P 30	2 4 60	4

◆女子C級決勝トーナメント◆

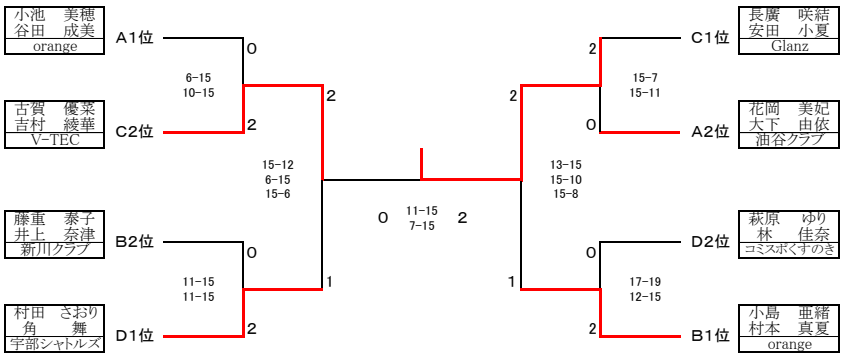

◆女子D級決勝リーグ◆

女D	伊川・杉山	野村・小林	山田・長井	和田・永松	勝	敗	順位
伊川 咲奈 杉山 莉埜碧 嘉川シャトルズ		15－10 2 15－5 0	13－15 0 10－15 2	18－16 1 11－15 2 7－15	M 1 G 3 P 89	2 4 91	2
野村 蒼乃 小林 杏 嘉川シャトルズ	10－15 0 5－15 2		7－15 0 10－15 2	15－8 2 15－12 0	M 1 G 2 P 62	2 4 80	3
山田 昌子 長井 和美 MKバド	15－13 2 15－10 0	15－7 2 15－10 0		15－13 2 15－7 0	M 3 G 6 P 90	0 0 60	1
和田 響 永松 冴華 KOB・ロンバークラブ	16－18 2 15－11 1 15－7	8－15 0 12－15 2	13－15 0 7－15 2		M 1 G 2 P 86	2 5 96	4

●混合B級予選リーグ●

混B Aブロック	山本・境谷	國貞・榎田	村本・木原	児玉・児玉	片岡・寺田	勝	敗	順位
山本 大稀 境谷 柚香 大歳クラブ		15－11 2 15－13 0			15－11 2 15－9 0	M 2 G 4 P 60	－0 －0 －44	2
國貞 祐利 榎田 史織 AOF	11－15 0 13－15 2		10－15 0 8－15 2			M 0 G 0 P 42	－2 －4 －60	5
村本 春樹 木原 早織 すきゃみ		15－10 2 15－8 0		15－6 2 15－6 0		M 2 G 4 P 60	－0 －0 －30	1
児玉 智明 児玉 陽菜 小郡クラブ			6－15 0 6－15 2		15－11 2 13－15 1 15－7	M 1 G 2 P 55	－1 －3 －63	3
片岡 豊 寺田 紀子 トリガーポイント	11－15 0 9－15 2			11－15 1 15－13 2 7－15		M 0 G 1 P 53	－2 －4 －73	4

混B Bブロック	中川・國貞	原田・山本	濵田・杉岡	古谷・吉村	山本・岡崎	勝	敗	順位
中川 朋秋 國貞 亜紀子 AOF		8－15 0 10－15 2			15－11 1 12－15 2 11－15	M 0 G 1 P 56	－2 －4 －71	4
原田 賢汰 山本 彩加 すきゃみ	15－8 2 15－10 0		15－13 2 15－9 0			M 2 G 4 P 60	－0 －0 －40	1
濵田 輝政 杉岡 千聖 トリガーポイント		13－15 0 9－15 2		7－15 0 9－15 2		M 0 G 0 P 38	－2 －4 －60	5
古谷 伊織 吉村 綾華 V-TEC			15－7 2 15－9 0		12－15 1 15－10 2 13－15	M 1 G 3 P 70	－1 －2 －56	3
山本 剛史 岡崎 静 上郷クラブ・柳井田クラブ	11－15 2 15－12 1 15－11			15－12 2 10－15 1 15－13		M 2 G 4 P 81	－0 －2 －78	2

混B Cブロック	梶山・竹中	黒見・坂下	若松屋・種	江良・上野	三間地・土井山	勝	敗	順位
梶山 裕介 竹中 ひなの 鬼'Drive・山口高校		14－16 1 15－13 2 8－15			11－15 0 9－15 2	M 0 G 1 P 57	－2 －4 －74	4
黒見 暢介 坂下 真己 LiNKS	16－14 2 13－15 1 15－8		15－8 2 15－7 0			M 2 G 4 P 74	－0 －1 －52	2
若松屋 総幸 種 哲子 WING		8－15 0 7－15 2		7－15 0 8－15 2		M 0 G 0 P 30	－2 －4 －60	5
江良 佑介 上野 ひとみ 小郡クラブ・山口南ジュニア			15－7 2 15－8 0		8－15 0 12－15 2	M 1 G 2 P 50	－1 －2 －45	3
三間地 慎也 土井山 満理奈 orange	15－11 2 15－9 0			15－8 2 15－12 0		M 2 G 4 P 60	－0 －0 －40	1

混B Dブロック	西嶋・山田	京原・松原	松本・玉見	松元・森	片山・河村	勝	敗	順位
西嶋 大将 山田 律子 ハイクリアー		15－9 2 15－11 0			19－17 2 15－10 0	M 2 G 4 P 64	－0 －0 －47	1
京原 明広 松原 香織 出光・TOTOS北九州	9－15 0 11－15 2		15－11 2 15－6 0			M 1 G 2 P 50	－1 －2 －47	3
松本 拓也 玉見 祐美子 小郡クラブ・LiNKS		11－15 0 6－15 2		15－8 2 11－15 1 15－11		M 1 G 2 P 58	－1 －3 －64	4
松元 大和 森 美悠 GBK			8－15 1 15－11 2 11－15		4－15 0 10－15 2	M 0 G 1 P 48	－2 －4 －71	5
片山 翔平 河村 音樹 Only Clear's	17－19 0 10－15 2			15－4 2 15－10 0		M 1 G 2 P 57	－1 －2 －48	2

混B Eブロック	山本・山本	吉松・松村	瀬戸・田中	松崎・澤井	勝	敗	順位
山本 隆志 山本 美和子 WING		9－15 0 7－15 2		15－13 1 8－15 2 6－15	M 0 G 1 P 45	－2 －4 －73	4
吉松 渉 松村 佑海 next UBE・山口高校	15－9 2 15－7 0		16－14 2 15－8 0		M 2 G 4 P 61	－0 －0 －38	1
瀬戸 雄大 田中 優 M.W.L		14－16 0 8－15 2		15－7 2 15－12 0	M 1 G 2 P 52	－1 －2 －50	2
松崎 泰貫 澤井 涼美 BC新宮	13－15 2 15－8 1 15－6		7－15 0 12－15 2		M 1 G 2 P 62	－1 －3 －59	3

◆混合B級決勝トーナメント◆

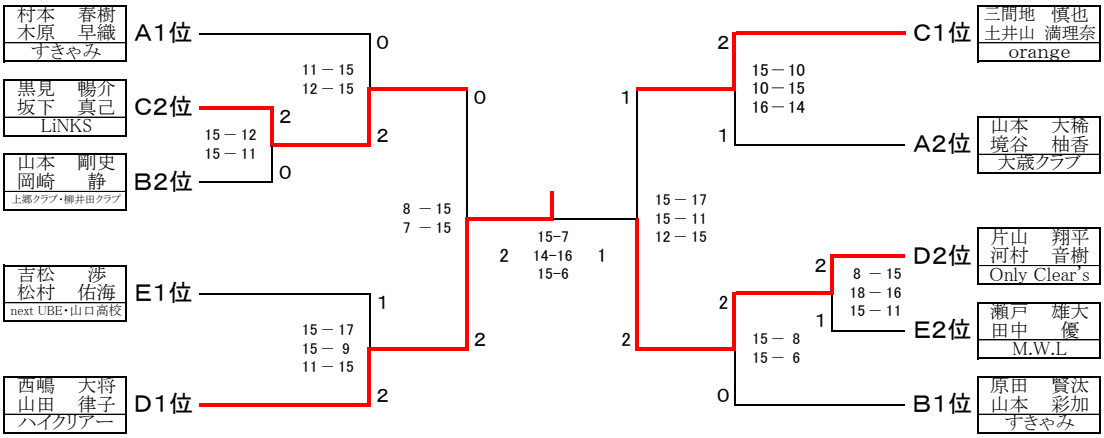

●混合C級予選リーグ●

混C Aブロック	松原・小島	土井・丸岡	中谷・濱崎	傍田・奥田	村田・村田	勝	敗	順位
松原 義典 小島 亜緒衣 orange		15－9 2 15－6 0			15－17 0 12－15 2	M 1 G 2 P 57	1 2 47	3
土井 郁弥 丸岡 紗也 GBK	9－15 0 6－15 2		10－15 0 7－15 2			M 0 G 0 P 32	2 4 60	5
中谷 英嗣 濱崎 早苗 上郷クラブ・柳井田クラブ		15－10 2 15－7 0		15－11 2 15－8 0		M 2 G 4 P 60	0 0 36	1
傍田 浩之 奥田 正子 小郡クラブ			11－15 0 8－15 2		9－15 0 9－15 2	M 0 G 0 P 37	2 4 60	4
村田 浩久 村田 さおり 向陽クラブ・宇部シャトルズ	17－15 2 15－12 0			15－9 2 15－9 0		M 2 G 4 P 62	0 0 45	2

混C Bブロック	高下・種田	藤本・角	山本・山本	小池・小池	勝	敗	順位
高下 純平 種田 真歩 ロンパークラブ		12－15 0 11－15 2		5－15 0 9－15 2	M 0 G 0 P 37	2 4 60	4
藤本 周治 角 舞 向陽クラブ・宇部シャトルズ	15－12 2 15－11 0		10－15 2 15－13 1 15－7		M 2 G 4 P 70	0 1 58	2
山本 浩史 山本 寿子 小郡クラブ		15－10 1 13－15 2 7－15		8－15 0 7－15 2	M 0 G 1 P 50	2 4 70	3
小池 祥弘 小池 美穂 orange	15－5 2 15－9 0		15－8 2 15－7 0		M 2 G 4 P 60	0 0 29	1

混C Cブロック	國分・松永	藤井・堀	田中・谷田	夏山・井上	山田・末廣	勝	敗	順位
國分 悠司 松永 心遥 嘉川シャトルズ		15－17 0 9－15 2			8－15 0 7－15 2	M 0 G 0 P 39	2 4 62	5
藤井 思雄 堀 葉子 コミスポくすのき	17－15 2 15－9 0		9－15 0 7－15 2			M 1 G 2 P 48	1 2 54	3
田中 三男 谷田 成美 ハイクリアー・orange		15－9 2 15－7 0		15－12 2 15－8 0		M 2 G 4 P 60	0 0 36	1
夏山 文太 井上 奈津美 新川クラブ			12－15 0 8－15 2		9－15 2 15－13 1 15－11	M 1 G 2 P 59	1 3 69	4
山田 正義 末廣 幸子 小郡クラブ	15－8 2 15－7 0			15－9 1 13－15 2 11－15		M 1 G 3 P 69	1 2 54	2

混C Dブロック	崎・松谷	伊藤・児玉	松田・松田	宮本・磯部	児玉・安田	勝	敗	順位
崎 二郎 松谷 節子 ハイクリアー		15－9 2 15－10 0			15－2 2 18－16 0	M 2 G 4 P 63	0 0 37	2
伊藤 貫規 児玉 美和 小郡クラブ	9－15 0 10－15 2		15－8 2 15－17 1 15－12			M 1 G 2 P 64	1 3 67	3
松田 稔 松田 美由紀 コミスポくすのき		8－15 1 17－15 2 12－15		4－15 0 5－15 2		M 0 G 1 P 34	2 4 75	4
宮本 義隆 磯部 あいり GBK			15－4 2 15－5 0		15－12 2 15－12 0	M 2 G 4 P 60	0 0 33	1
児玉 陽彗 安田 小夏 小郡クラブ・Glanz	2－15 0 16－18 2			12－15 0 12－15 2		M 0 G 0 P 42	2 4 63	5

混C Eブロック	林・和田	山田・松田	岡村・藤重	原・濵中	元永・柳井	勝	敗	順位
林 龍之介 和田 響 ロンパークラブ・KOB		15－5 2 15－12 0			4－15 0 11－15 2	M 1 G 2 P 45	1 2 47	4
山田 貫敏 松田 和美 小郡クラブ	5－15 0 12－15 2		6－15 0 7－15 2			M 0 G 0 P 30	2 4 60	5
岡村 利彦 藤重 泰子 新川クラブ		15－6 2 15－7 0		18－16 2 15－7 0		M 2 G 4 P 63	0 0 36	1
原 建二 濵中 成美 orange			16－18 0 7－15 2		15－10 2 15－7 0	M 1 G 2 P 53	1 2 50	2
元永 幸雄 柳井 秀美 小郡クラブ	15－4 2 15－11 0			10－15 0 7－15 2		M 1 G 2 P 47	1 2 45	3
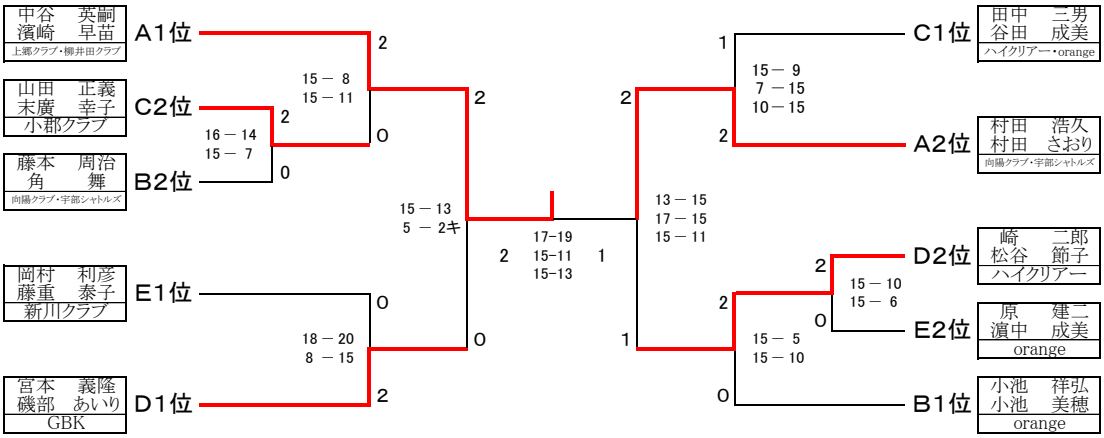
◆混合C級決勝トーナメント◆